DADO **FLAT 80/100/130**

CON CASSONETTO **AVVOLGITORE**

Dado-Flat ha tre tipologie di cassonetto avvolgitore avente ingombri: 83mm, 103mm, 134mm.
Perfetta sintesi di eleganza e funzionalità, è la soluzione più opportuna per la chiusura di grandi luci con un telo unico e in assoluta sicurezza, grazie al sistema a zip antivento. Può essere installata a incasso o in luce.
Le sue caratteristiche peculiari la rendono particolarmente indicata in ambienti come terrazzi o porticati.





La versione FLAT prevede un profilo compensatore posto alla base del cassonetto che permette di nascondere la maniglia quando il telo è completamente avvolto, rendendo il prodotto esteticamente gradevole e ricercato.

Nella versione **FLAT una striscia LED**, fornita come optional, illumina la struttura valorizzando il design. Nella versione DADO è disponibile come optional l'applicazione di una tenda morbida per meglio arredare l'ambiente.

CARTELLA COLORI

RAL OPACHI

- Bianco 9010
- Nero 9005
- Bronzo verniciato
- Testa di moro chiaro

OSSIDATI

- Argento OX

RAL RUVIDI

- Bianco 9010
- Avorio 11013
- Marrone 8017
- Grigio 7001

Colori **Accessori**

- Bianco
- Nero

MISURE CONSIGLIATE MM

I MODELLI RAPPRESENTATI SONO SISTEMI DI PROTEZIONE SOLARE E NON DI PROTEZIONE DAL VENTO.
È CONSIGLIATO L'AZIONAMENTO A MOTORE CON L'ANEMOMETRO.
L'AZIENDA DECLINA OGNI RESPONSABILITÀ DA EVENTUALI DANNI CAUSATI DA AGENTI ATMOSFERICI.

DADO 80	L MIN-MAX	H MIN-MAX
Rete Duranet	640 - 2500	2400
Oscurante	640 - 2500	1800
Oscurante Blockout	640 - 2500	1500
Filtrante	640 - 2500	1600
Crystal	640 - 2500	1500

DADO 100	L MIN-MAX	H MIN-MAX
Rete Duranet	600 - 4000	3500
Oscurante	600 - 4000	2500
Oscurante Blockout	600 - 4000	2300
Filtrante	600 - 4000	2600
Crystal	600 - 4000	2300

DADO 130	L MIN-MAX	H MIN-MAX
Rete Duranet	600 - 5000	4500
Oscurante	600 - 5000	3500
Oscurante Blockout	600 - 5000	3400
Filtrante	600 - 5000	3500
Crystal	600 - 5000	3200

OPTIONAL



Comando a MOTORE



Telecomando RADIO

A RICHIESTA
Fondale + Paraspiffero

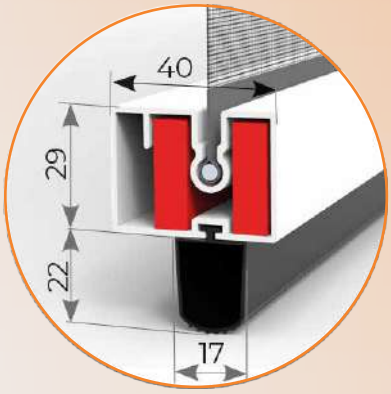

ARTICOLI DI SERIE



Comando ad ARGANO

DI SERIE
Fondale + Spazzolino

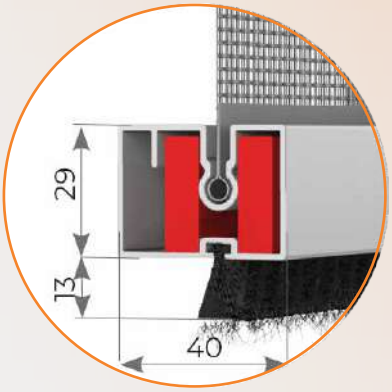

CASSONETTO 80

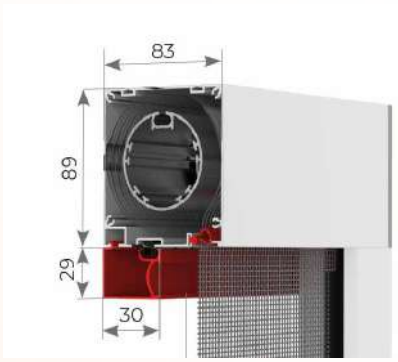

CASSONETTO 100

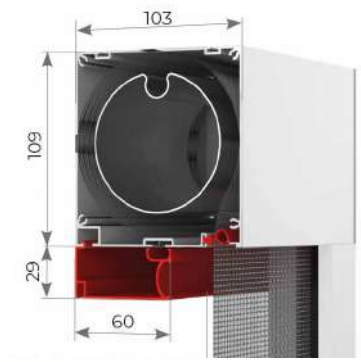

CASSONETTO 130

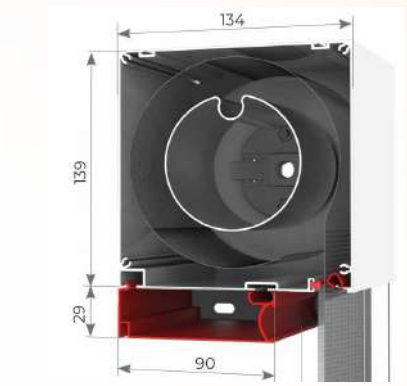

DADO FLAT 80/100/130

GUIDA INCASSO

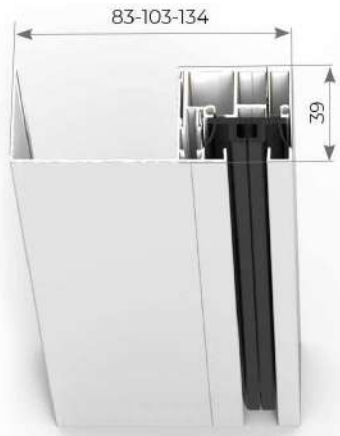



GUIDA STANDARD



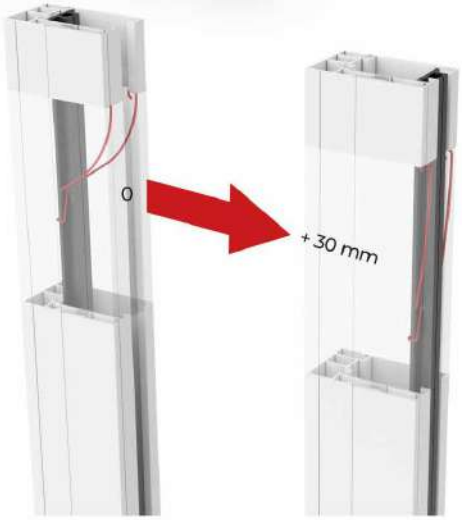

GUIDA MAGGIORATA
Compensazione fino a 30mm per lato. Obbligatoria tende Crystal

DADO Flat 80 - 100 - 130

Gancio e Clip **SCORRITENDA**



MANTOVANA con attacco velcro

